RADION PIR
RFPR-12/RFPR-12-A

BOSCH

en Installation Guide

Bosch Security Systems, Inc.
130 Perinton Parkway
Fairport, NY 14450
USA

Bosch Sicherheitssysteme GmbH
Robert-Bosch-Ring 5
85630 Grasbrunn
Germany

www.boschsecurity.com

2,1 m - 2,7 m
(7 ft - 9 ft)
Recommended:
2,2 m (7.2 ft)

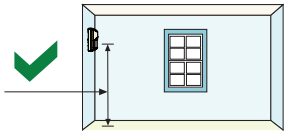

Pet Friendly
2 dogs ≤ 13 kg each
(30 lb each)
or up to ten cats

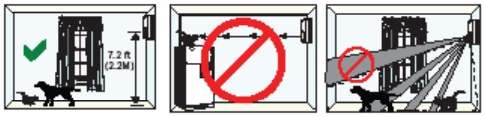

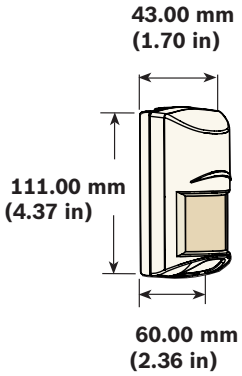

P/N: F.01U.261.834 - B810
P/N: F.01U.261.835 - RFRC-OPT

UL - only models RFPR-12-A are evaluated by UL
UL639: Standard for Intrusion-Detection Units (Pet Friendly Immunity is not a feature of UL639)

FCC, Part 15

Functional range: -10°C to +49°C (+14°F to +120°F)
UL only: 0°C to +49°C (+32°F to +120°F)
EN 50130-5 Class II only:-10°C to +40°C (+14°F to +104°F)

0 - 93% Non-condensing humidity

EN
EN 50131-2-2
EN 50131-5-3
Grade 2
Environment Class II

INCERT B-509-0070
RFPR-12 only

Duracell DL123A, 3 VDC
Panasonic CR123A, 3 VDC
Sanyo CR123A, 3 VDC

433.42 MHz

1

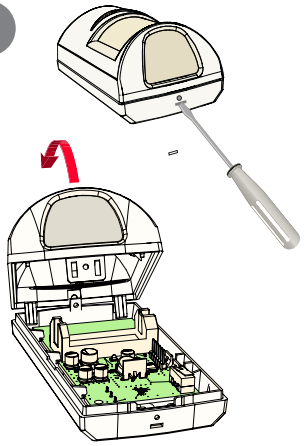

2

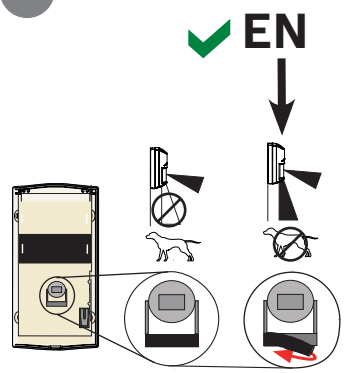

3

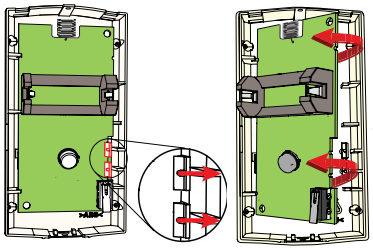

4

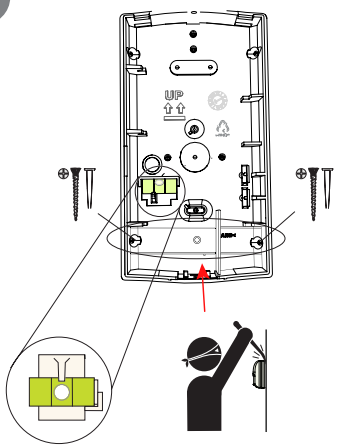

5

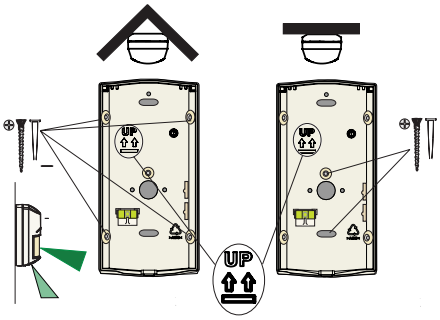

6

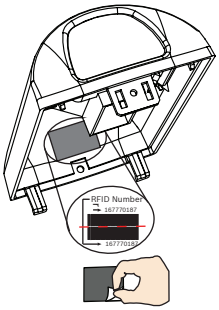

P/N: F.01U.261.834 - B810
P/N: F.01U.261.835 - RFRC-OPT

7

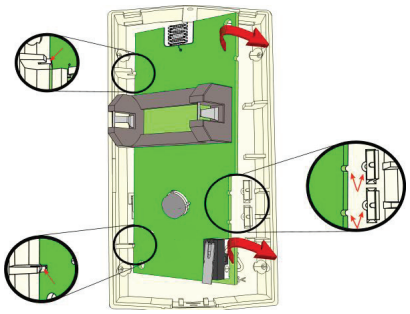

8

Lithium, 3 VDC

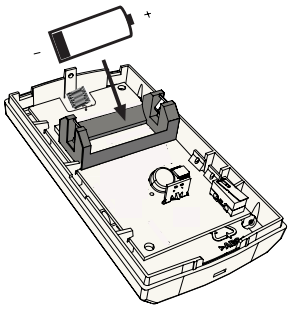

9

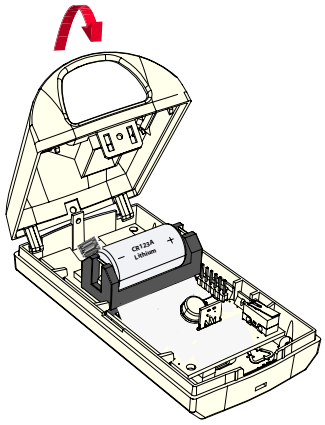

10

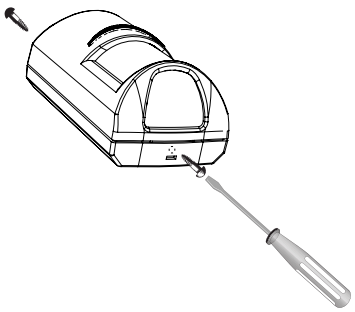

11

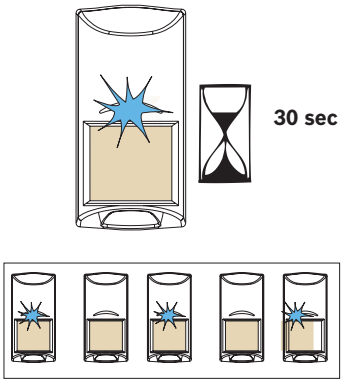

12

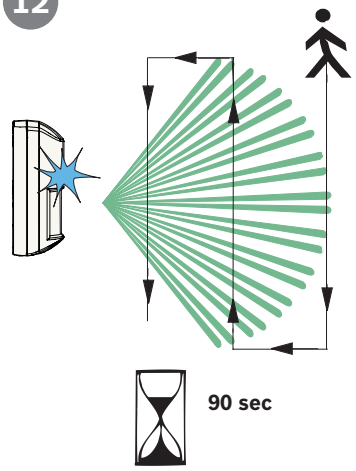

13

P/N: F.01U.261.834 - B810
P/N: F.01U.261.835 - RFRC-OPT

Top View

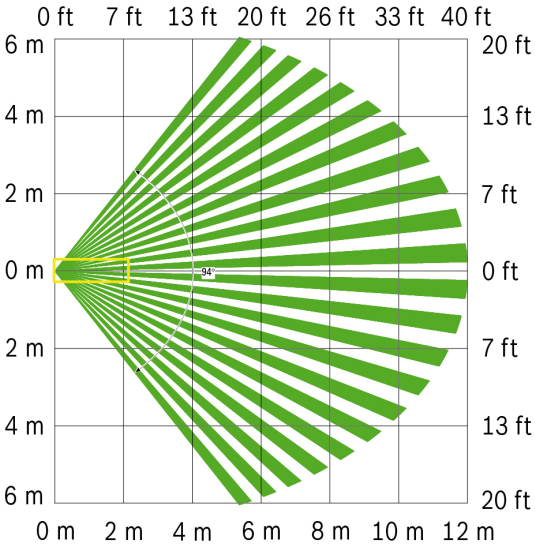

Side View

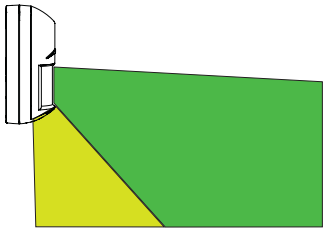

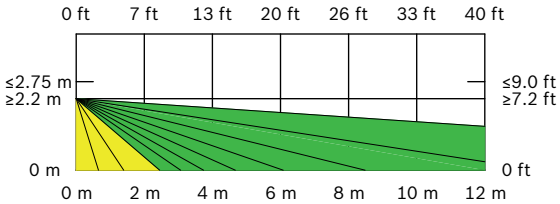

English
Hereby, Bosch Security Systems, declares that this intrusion detector is in compliance with the essential requirements and other relevant provisions of Directive 1999/5/EC.
Finnish
Bosch Security Systems vakuuttaa täten että rikosilmoitin tyyppinen laite on direktiivin 1999/5/EY oleellisten vaatimusten ja sitä koskevien direktiivin muiden ehtojen mukainen.
Dutch
Hierbij verklaart Bosch Security Systems dat het toestel inbraakdetector in overeenstemming is met de essentiële eisen en de andere relevante bepalingen van richtlijn 1999/5/EG. Bij deze verklaart Bosch Security
Systems dat deze inbraakdetector voldoet aan de essentiële eisen en aan de overige relevante bepalingen van Richtlijn 1999/5/EC.
French
Par la présente Bosch Security Systems déclare que l'appareil détecteur d'intrusion est conforme aux exigences essentielles et aux autres dispositions pertinentes de la directive 1999/5/CE. Par la présente, Bosch
Security Systems déclare que ce détecteur d'intrusion est conforme aux exigences essentielles et aux autres dispositions de la directive 1999/5/CE qui lui sont applicables.
Swedish
Härmed intygar Bosch Säkerhetssystem att denna inbrottsdetektor står I överensstämmelse med de väsentliga egenskapskrav och övriga relevanta bestämmelser som framgår av direktiv 1999/5/EG.
Danish
Undertegnede Bosch sikkerhedssystemer erklærer herved, at følgende udstyr Indbrudsdetektor overholder de væsentlige krav og øvrige relevante krav i direktiv 1999/5/EF.
German
Hiermit erklärt Bosch Sicherheitssysteme, dass sich dieser/diese/dieses Einbruchmelder in Übereinstimmung mit den grundlegenden Anforderungen und den anderen relevanten Vorschriften der Richtlinie 1999/5/EG befindet". (BMWi). Hiermit erklärt Bosch Sicherheitssysteme die Übereinstimmung des Gerätes Einbruchmelder mit den grundlegenden Anforderungen und den anderen relevanten Festlegungen der Richtlinie 1999/5/EG. (Wien).
Greek
ΜΕ ΤΗΝ ΠΑΡΟΥΣΑ Συστήματα ασφαλείας Bosch ΔΗΛΩΝΕΙ ΟΤΙ Ανιχνευτής εισβολής
ΣΥΜΜΟΡΦΩΝΕΤΑΙ ΠΡΟΣ ΤΙΣ ΟΥΣΙΩΔΕΙΣ ΑΠΑΙΤΗΣΕΙΣ ΚΑΙ ΤΙΣ ΛΟΙΠΕΣ ΣΧΕΤΙΚΕΣ ΔΙΑΤΑΞΕΙΣ ΤΗΣ ΟΔΗΓΙΑΣ 1999/5/ΕΚ.
Italian
Con la presente Bosch Security Systems dichiara che questo rilevatore antintrusione è conforme ai requisiti essenziali ed alle altre disposizioni pertinenti stabilite dalla direttiva 1999/5/CE.
Spanish
Por medio de la presente Bosch Security Systems declara que el detector de intrusión cumple con los requisitos esenciales y cualesquiera otras disposiciones aplicables o exigibles de la Directiva 1999/5/CE.
Portuguese
Bosch Security Systems declara que este detector de intrusão está conforme com os requisitos essenciais e outras disposições da Directiva 1999/5/CE.

WPP

© 2016 Bosch Security Systems, Inc.