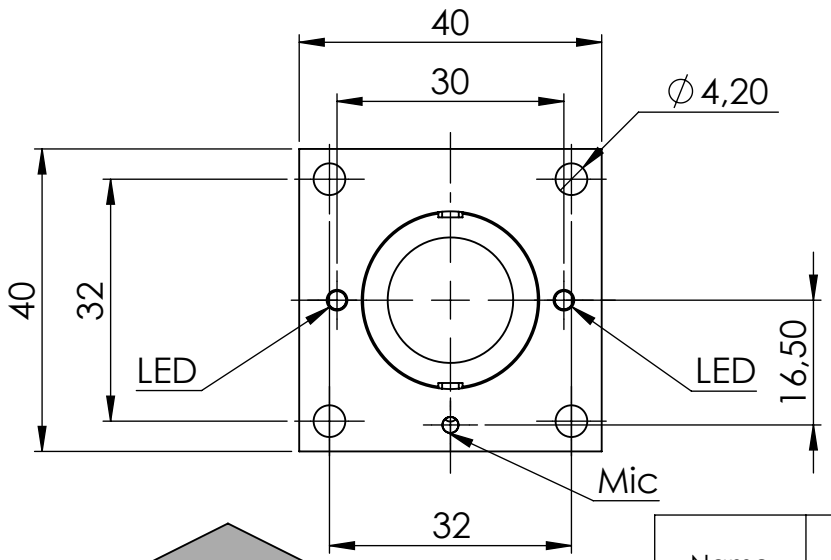

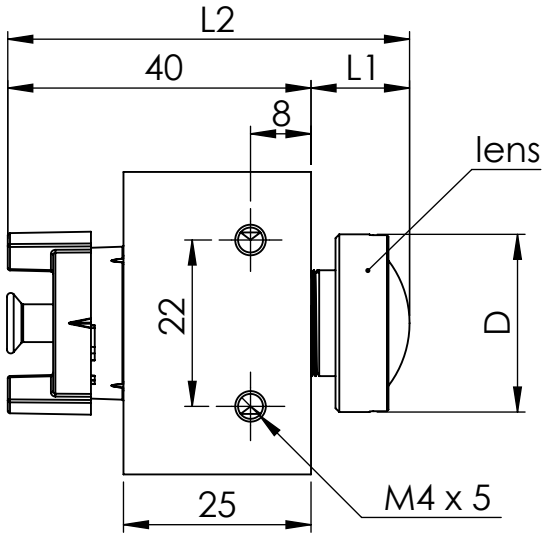

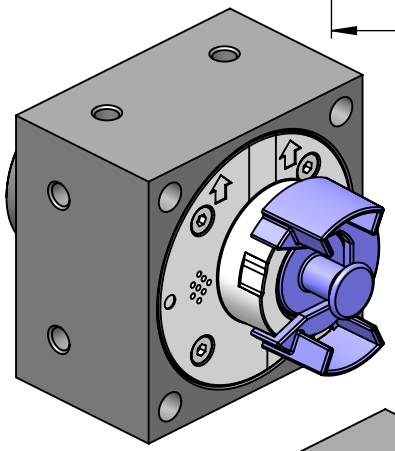

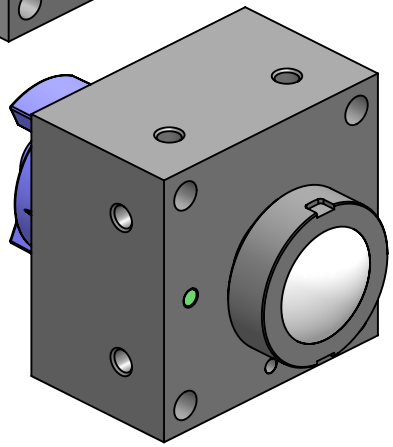

Name	lens		focal length [mm]	f	D [mm]	L1 [mm]	L2 [mm]
	6MP	5MP					
MX0011	L10	L12	1,8	2.0	23,5	13,0 +/-0,5	53,0 +/-0,5
MX0026	L20	L23	3,6	1.8	22,0	18,3 +/-0,5	58,3 +/-0,5
MX0025	L22	L25	4	1.8	22,0	18,5 +/-0,5	58,5 +/-0,5
MX0024	L32	L38	6	1.8	22,0	18,2 +/-0,5	58,2 +/-0,5
MX0023	L43	L51	7,9	1.8	20,0	16,5 +/-0,5	56,5 +/-0,5
MX0022	L65	L76	11,9	1.8	22,0	7,8 +/-0,5	47,8 +/-0,5
MX0021	L135	L160	24	1.8	22,0	18,0 +/-1,0	58,0 +/-1,0
	L270	L320	50	2.5	27,0	42,2 +/-1,0	82,3 +/-1,0

Technical specifications subject to change without notice. MOBOTIX does not assume responsibility for mistakes and recommends to verify measures and mechanical design with an actual product of the chosen MOBOTIX hardware.

The reproduction, distribution and utilization of this document as well as the communication of its contents to others without express authorization is prohibited. Offenders will be held liable for the payment of damages. All rights reserved in the event of the grant of a patent, Utility model, design or trademark. No rights are transferred herewith.

Für diese Unterlage behalten wir uns alle Rechte vor. Sie darf nur für den von uns bestimmten Zweck benutzt und ohne unsere Zustimmung weder vervielfältigt noch Dritten zugänglich gemacht werden.

Bez.	Änderung	Datum	Name
2	neue Objektive	300315	PWe

	Datum	Name
Bearb.	24.01.2014	MBA
Geprüft		
Norm	CAD-A4	

Werkstoff

Gewicht

Maßstab 1:1

Security-Vision-Systems

MOBOTIX.com

www.mobotix.com

31.886-002 Manual Block FlexMount MX

Ersatz für

Blatt 1 von 1

protection class: IP 30